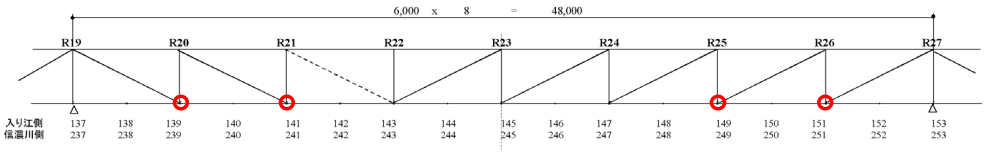

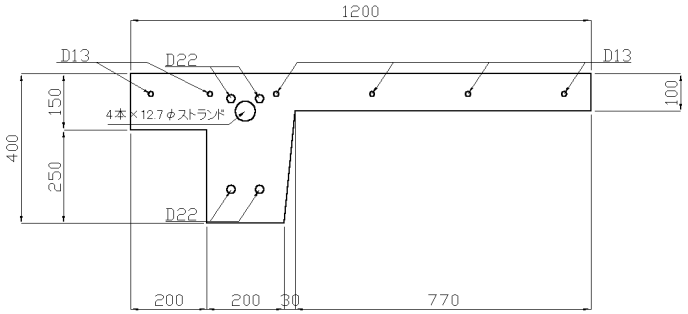

表6.2.4-2 Pca床版の耐力 （断面B）

荷重ケース	ヤング係数	断面2次モーメント	弾性剛性	軸 力	ﾌﾟﾚｽﾄﾚｽ	偏心量	鋼材量（PC鋼材）	鋼材量（鉄筋）	下側引張 （正の曲げ） ひび割 れ時		降 伏時		降伏剛性		終局 時		上側引張(負の曲げ) ひび割 れ時		降伏 時		降伏剛性		終局 時	
	E tf/m2	I m4	E×I tf･m2	N tf	P tf	ep cm	mm2	cm2	Mc(+) tf･m	φc(+) 10-3×1/m	My(+) tf･m	φy(+) 10-3×1/m	E×I tf･m2	剛性比率	Mu(+) tf･m	φu(+) 10-3×1/m	Mc(−) tf･m	φc(−) 10-3×1/m	My(−) tf･m	φy(−) 10-3×1/m	E×I tf･m2	剛性比率	Mu(−) tf･m	φu(−) 10-3×1/m
SECB(−60)	3.5E+06	0.002153	7535.5	−60	42	1.7	394.8	15.484	1.3	0.165	5.9	6.039	977	1/8	10.7	170.624	−5.7	−0.696	−15.2	−7.742	1963	1/4	−19.9	−40.442
SECB(−55)	3.5E+06	0.002153	7535.5	−55	42	1.7	394.8	15.484	1.5	0.189	6.3	6.119	1030	1/7	11.2	161.855	−6.2	−0.755	−16.3	−7.923	2057	1/4	−20.8	−39.006
SECB(−50)	3.5E+06	0.002153	7535.5	−50	42	1.7	394.8	15.484	1.7	0.214	6.8	6.194	1098	1/7	11.7	153.938	−6.6	−0.815	−17.3	−8.103	2135	1/4	−21.7	−37.621
SECB(−45)	3.5E+06	0.002153	7535.5	−45	42	1.7	394.8	15.484	1.9	0.238	7.3	6.264	1165	1/6	12.2	146.753	−7.1	−0.874	−18.3	−8.282	2209	1/3	−22.6	−36.288
SECB(−40)	3.5E+06	0.002153	7535.5	−40	42	1.7	394.8	15.484	2.1	0.262	7.7	6.331	1216	1/6	12.7	140.205	−7.6	−0.934	−19.4	−8.461	2293	1/3	−23.5	−35.007
SECB(−35)	3.5E+06	0.002153	7535.5	−35	42	1.7	394.8	15.484	2.3	0.287	8.2	6.395	1282	1/6	13.2	134.213	−8.1	−0.993	−20.4	−8.641	2361	1/3	−24.4	−33.776
SECB(−30)	3.5E+06	0.002153	7535.5	−30	42	1.7	394.8	15.484	2.5	0.311	8.6	6.457	1332	1/6	13.6	128.929	−8.6	−1.053	−21.4	−8.820	2426	1/3	−25.3	−32.596
SECB(−25)	3.5E+06	0.002153	7535.5	−25	42	1.7	394.8	15.484	2.7	0.335	9.1	6.517	1396	1/5	14.1	124.285	−9.1	−1.112	−22.4	−9.001	2489	1/3	−26.2	−31.465
SECB(−20)	3.5E+06	0.002153	7535.5	−20	42	1.7	394.8	15.484	2.9	0.359	9.5	6.574	1445	1/5	14.5	119.936	−9.6	−1.172	−23.3	−9.183	2537	1/3	−27.1	−30.383
SECB(−15)	3.5E+06	0.002153	7535.5	−15	42	1.7	394.8	15.484	3.1	0.384	9.9	6.631	1493	1/5	15.0	115.857	−10.0	−1.231	−24.3	−9.367	2594	1/3	−27.9	−29.347
SECB(−10)	3.5E+06	0.002153	7535.5	−10	42	1.7	394.8	15.484	3.3	0.408	10.4	6.686	1556	1/5	15.4	112.025	−10.5	−1.291	−25.3	−9.553	2648	1/3	−28.8	−28.358
SECB(−5)	3.5E+06	0.002153	7535.5	−5	42	1.7	394.8	15.484	3.5	0.432	10.8	6.740	1602	1/5	15.8	108.421	−11.0	−1.350	−26.2	−9.741	2690	1/3	−29.6	−27.413
SECB(0)	3.5E+06	0.002153	7535.5	0	42	1.7	394.8	15.484	3.7	0.456	11.2	6.792	1649	1/5	16.3	105.026	−11.5	−1.410	−27.1	−9.932	2728	1/3	−30.5	−26.511
SECB(5)	3.5E+06	0.002153	7535.5	5	42	1.7	394.8	15.484	3.9	0.481	11.6	6.844	1695	1/4	16.7	101.824	−12.0	−1.469	−28.0	−10.127	2765	1/3	−31.3	−25.650
SECB(10)	3.5E+06	0.002153	7535.5	10	42	1.7	394.8	15.484	4.1	0.505	12.0	6.895	1741	1/4	17.1	98.800	−12.5	−1.529	−28.9	−10.325	2799	1/3	−32.1	−24.829
SECB(15)	3.5E+06	0.002153	7535.5	15	42	1.7	394.8	15.484	4.3	0.529	12.4	6.944	1786	1/4	17.6	95.940	−12.9	−1.588	−29.8	−10.528	2831	1/3	−32.9	−24.046
SECB(20)	3.5E+06	0.002153	7535.5	20	42	1.7	394.8	15.484	4.5	0.554	12.9	6.994	1845	1/4	18.0	93.914	−13.4	−1.648	−30.7	−10.736	2860	1/3	−33.7	−23.299
SECB(25)	3.5E+06	0.002153	7535.5	25	42	1.7	394.8	15.484	4.7	0.578	13.3	7.042	1889	1/4	18.4	92.112	−13.9	−1.707	−31.5	−10.949	2877	1/3	−34.5	−22.587
SECB(30)	3.5E+06	0.002153	7535.5	30	42	1.7	394.8	15.484	4.9	0.602	13.6	7.090	1918	1/4	18.7	90.355	−14.4	−1.767	−32.4	−11.169	2901	1/3	−35.2	−21.909
SECB(35)	3.5E+06	0.002153	7535.5	35	42	1.7	394.8	15.484	5.1	0.626	14.0	7.137	1962	1/4	19.1	88.643	−14.9	−1.826	−33.2	−11.396	2913	1/3	−36.0	−21.262
SECB(40)	3.5E+06	0.002153	7535.5	40	42	1.7	394.8	15.484	5.3	0.651	14.4	7.184	2005	1/4	19.5	86.973	−15.4	−1.886	−34.0	−11.630	2923	1/3	−36.7	−20.645
SECB(45)	3.5E+06	0.002153	7535.5	45	42	1.7	394.8	15.484	5.5	0.675	14.8	7.230	2047	1/4	19.9	85.346	−15.9	−1.945	−34.8	−11.871	2931	1/3	−37.3	−20.149
SECB(50)	3.5E+06	0.002153	7535.5	50	42	1.7	394.8	15.484	5.7	0.699	15.2	7.276	2089	1/4	20.3	83.760	−16.3	−2.005	−35.6	−12.120	2937	1/3	−37.8	−19.620
SECB(55)	3.5E+06	0.002153	7535.5	55	42	1.7	394.8	15.484	5.9	0.724	15.6	7.321	2131	1/4	20.7	82.215	−16.8	−2.064	−36.3	−12.377	2933	1/3	−38.2	−19.111
SECB(60)	3.5E+06	0.002153	7535.5	60	42	1.7	394.8	15.484	6.1	0.748	16.0	7.366	2172	1/3	21.1	80.710	−17.3	−2.124	−37.1	−12.642	2935	1/3	−38.7	−18.623

＊ひび割れ引張強度をコンクリートの引張強度33.1kgf/cm2と仮定した。
＊降伏時は鉄筋の降伏時とする。